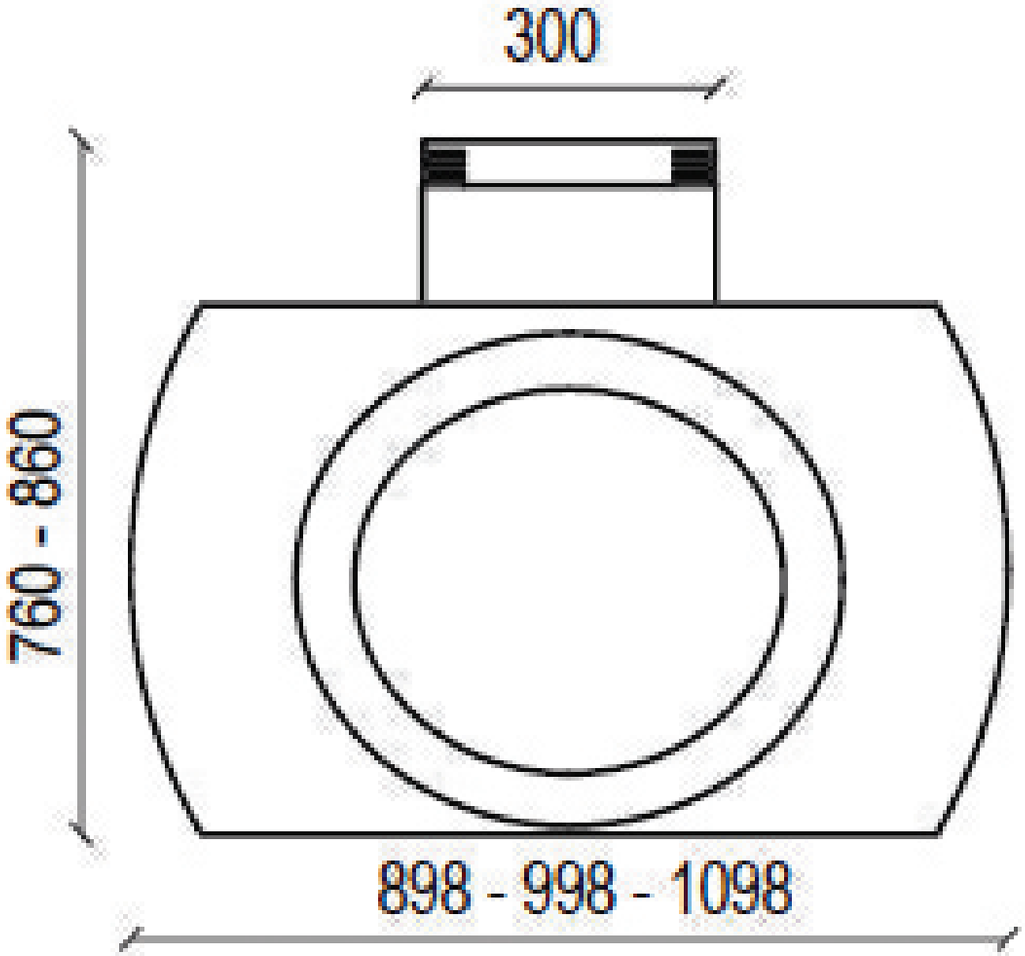
300
760 - 860
898 - 998 - 1098

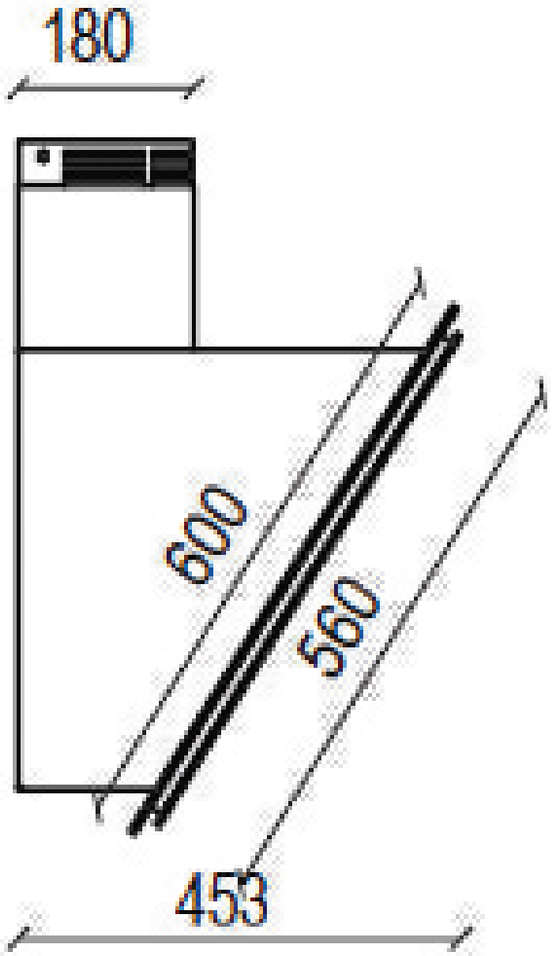
180
600
560
453

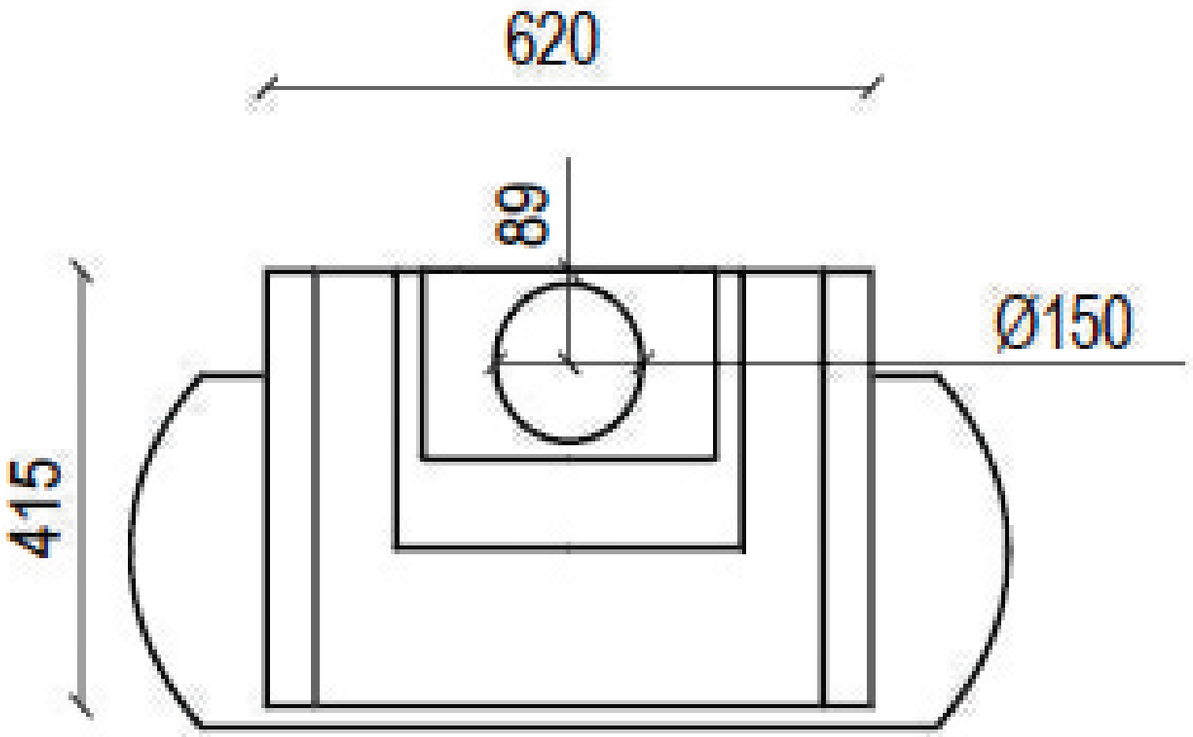
620
89
Ø150
415